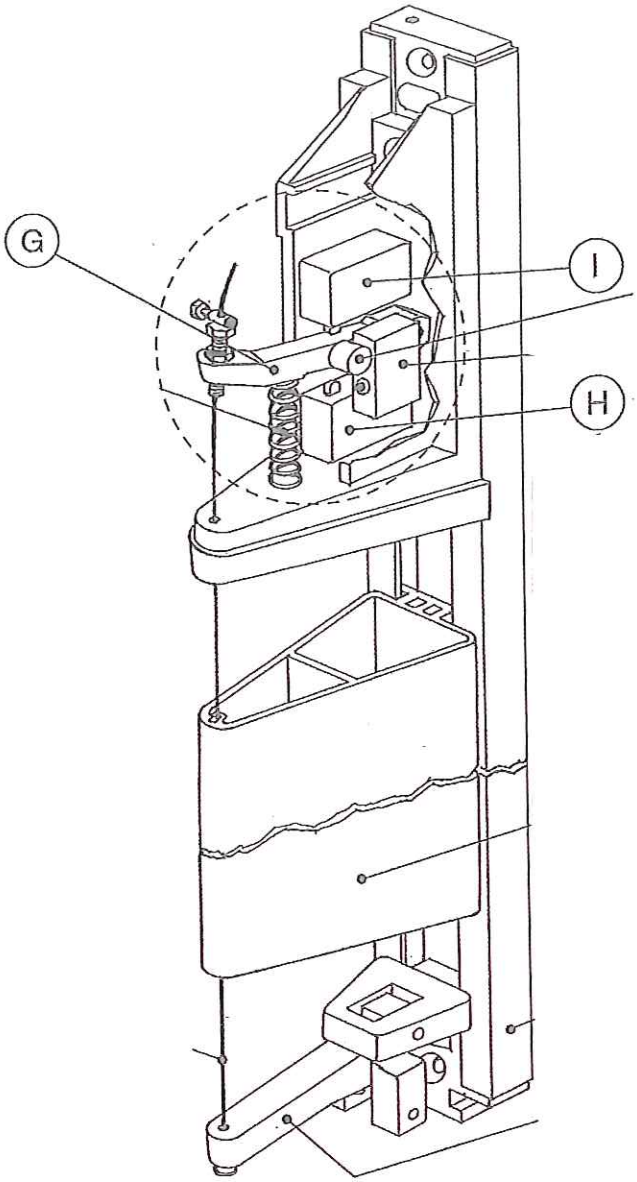

Made in Italy

Barre palpeuse CMO- RC21

(FRA) INSTRUCTIONS POUR LE MONTAGE

1. Dévisser la vis de fixation du couvercle supérieur et arracher ce dernier du CMO.
2. Dévisser les vis de fixation du couvercle inférieur et arracher ce dernier du CMO.
3. Remettre la position (S) du côte supérieur de la gorge de fixation sur le côte du profile en aluminium.
4. Mettre la côte dans la position finale de travail et remettre sur le plan de destination la position du repère fait en précédence. Pendant le montage vertical on est nécessaire maintenir une distance minimale du sol de 30 mm.
5. Trouer le plan de support côte d'env. 7 mm au-dessous du repère et fixer le ressort de retenue avec les éléments nécessaires, vis pour métal ou vis et cheville expansible pour scellement.
6. Placet le CMO sur le ressort de retenue et l'accrocher, en tirant le même vers le bas.
7. Marquer les troues de fixation sur la paroi en correspondance du –C- et –D-.
8. Lever le dispositif et effectuer les troues de fixation indiqués en précédence.
9. Monter de nouveau le dispositif sur le ressort et procéder avec la fixation des vis.
10. Insérer le couvercle supérieur et inférieur et le fixer avec les vis.

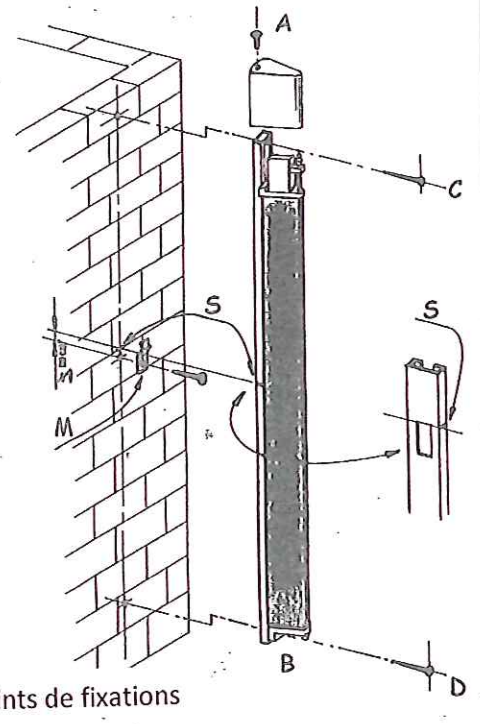

Points de fixations

Cette barre palpeuse permet d'activer soit un contact NO ou un contact NC, pour le NO laisser le système tel qu'il est livré

Si vous avez besoin d'un contact NC, alors tendez le câble (serre câble G) de manière à ce qu'il se décolle du contact "I" et n'agisse en tension que sur le contact "H".